改訂	個数	日 付	変 更 内 容	Rev.	担 当
1		2016/05/11	図面差し替え	A	木村
2					
3					

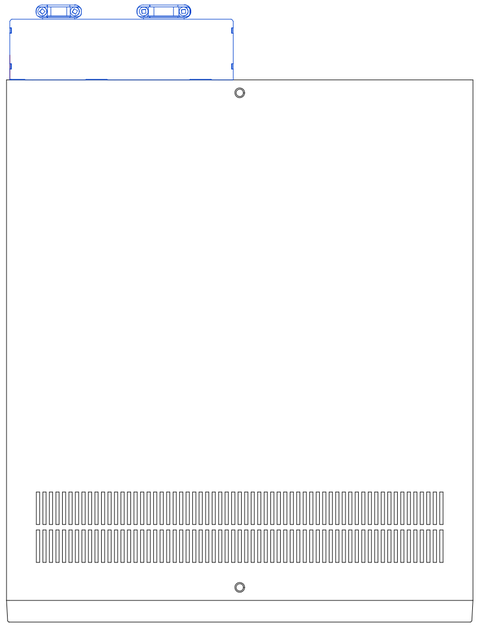

平面

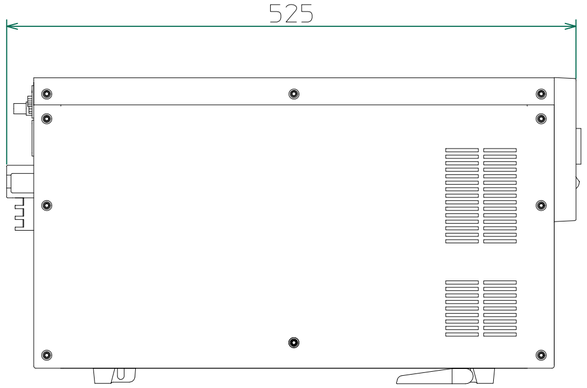

左側面

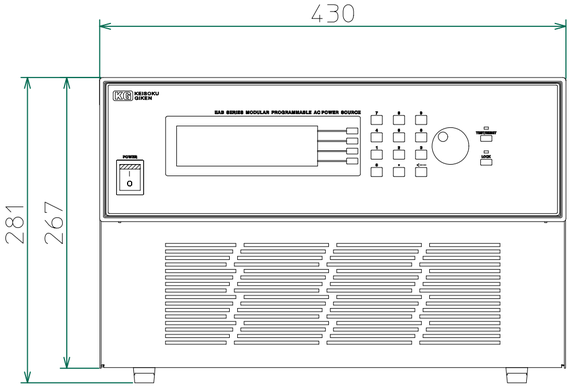

正面

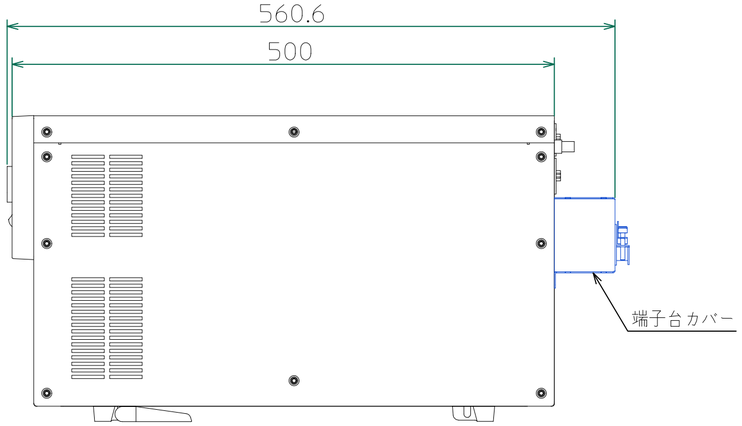

右側面

端子台カバー装着時

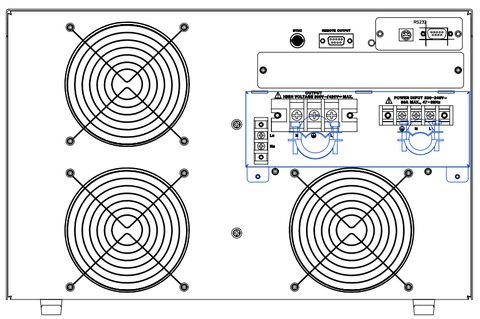

背面