DUAL□□□□□□□□□□□□+/- □□□□□□□□

□/□□□□□□□□□□□□□□□□□□□□□□□□□□□□□□2□□□□□□□□□□□□□□□□□□DUAL□□□□□□□□□□□□□□□□□□□□1□□□□□□□□□□□□□□□□□□□□□□□□□□DUAL□□□□□□□□□□□□3340F□□□□□□□□□□□□□□□□□□□□□□

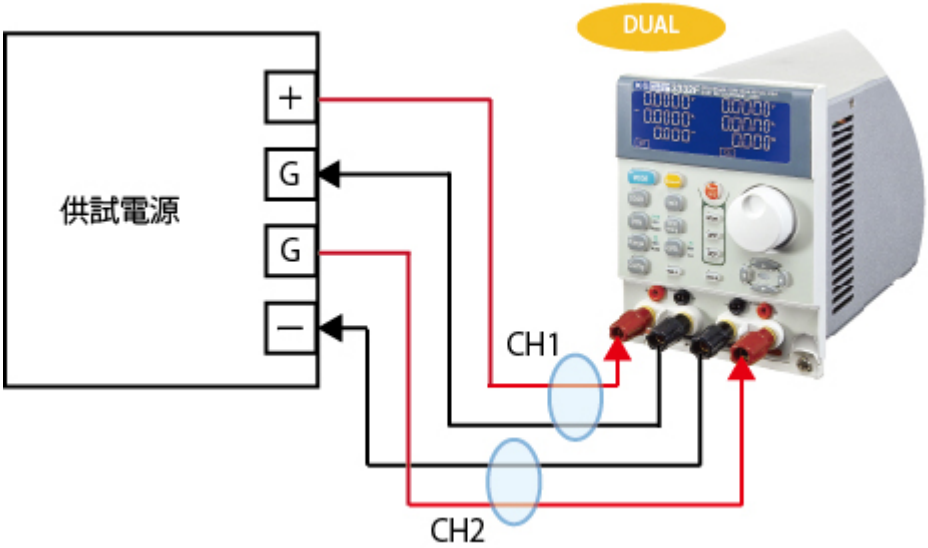

DUAL□□□□□□□□□□□□+/-□□□□□□□□

□

□□□□

□□□	□□	□□□□
1□□□□□□□□□□□	3302F	RS-232C,GP-IB,USB,LAN□□□□□□□□□□4□□□□□□□□□□□□□□□
2□□□□□□□□□□□	3305F	
4□□□□□□□□□□□	3300F	
DUAL □□□□□□□	3330F	80V, 60A, 250W / 80V, 6A, 50W
DUAL □□□□□□□	3332F	80V, 24A, 120W × 2
DUAL □□□□□□□	3336F	80V, 3A, 40W × 2